Artikel-Nr. / Article No.	Gehäusefarbe / Housing colour
45354	Schwarz / black
45355	Weiß / white

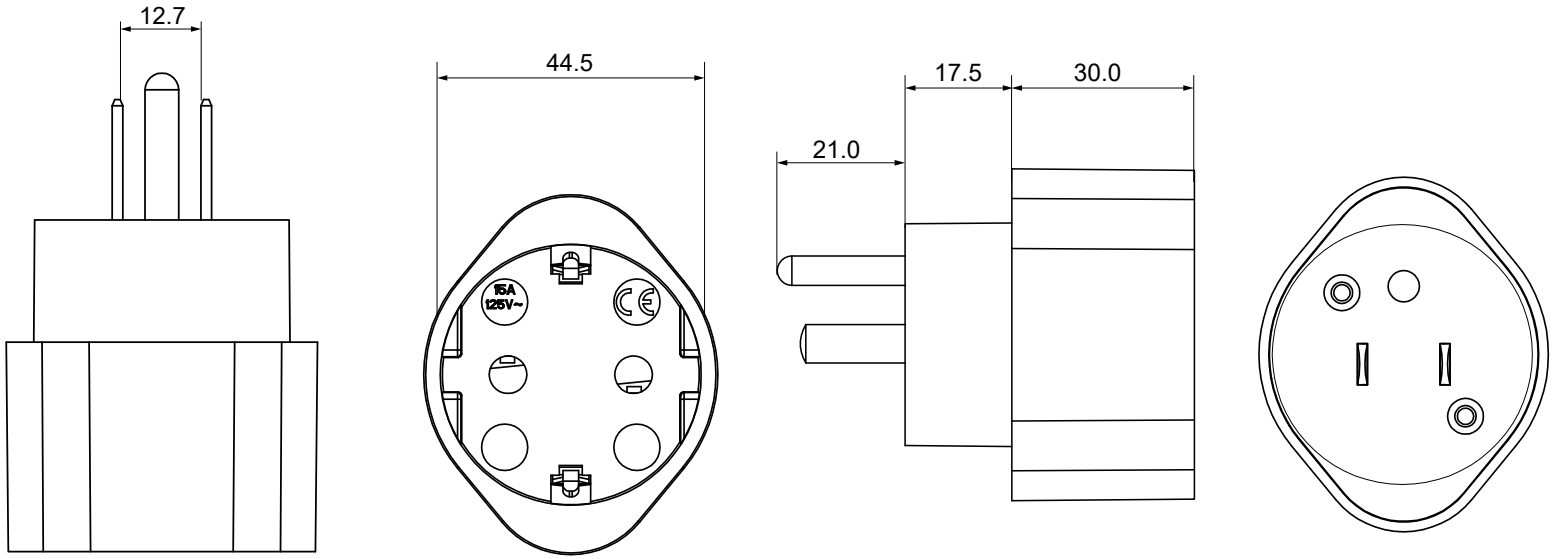

Netzadapter US/Japan

- Zum Laden oder Betrieb von Geräten mit Schutzkontakt- oder Flachstecker auf Reisen
- Adapter konvertiert keine Netzspannung

Eingang:
US/Japan-Stecker, Typ B, NEMA 5-15, 3-polig
Ausgang:
Schutzkontaktbuchse, Typ F, CEE 7/3

Max. Spannung:	125 V ~
Max. Strom:	15 A
Max. Leistung:	1875 W
Nettogewicht:	41 g

Mains Adapter US/Japan

- suited for charging or operating electrical appliances with safety plug or Euro plug when travelling
- Adapter does not convert voltage from local mains

Input:
US/Japanese male, type B, NEMA 5-15, 3-pin
Output:
Safety socket, type F, CEE 7/3

Max. voltage:	*125 V ~*
Max. current:	*15 A*
Max. power:	*1875 W*
Net weight:	*41 g*

Änderungen			Datum	Name
Datum	Name	gez.:	01.03.2018	ss
21.08.2024	alw	gepr.:	01.03.2018	ss
26.01.2026	alw	Norm:		
		Änderungen vorbehalten / *Subject to change*		

Bezeichnung
NK SET CEE7 Schutzkontakt
-> US, LC

Zeichnungs-Nr.:
45354, 45355

Blatt

von